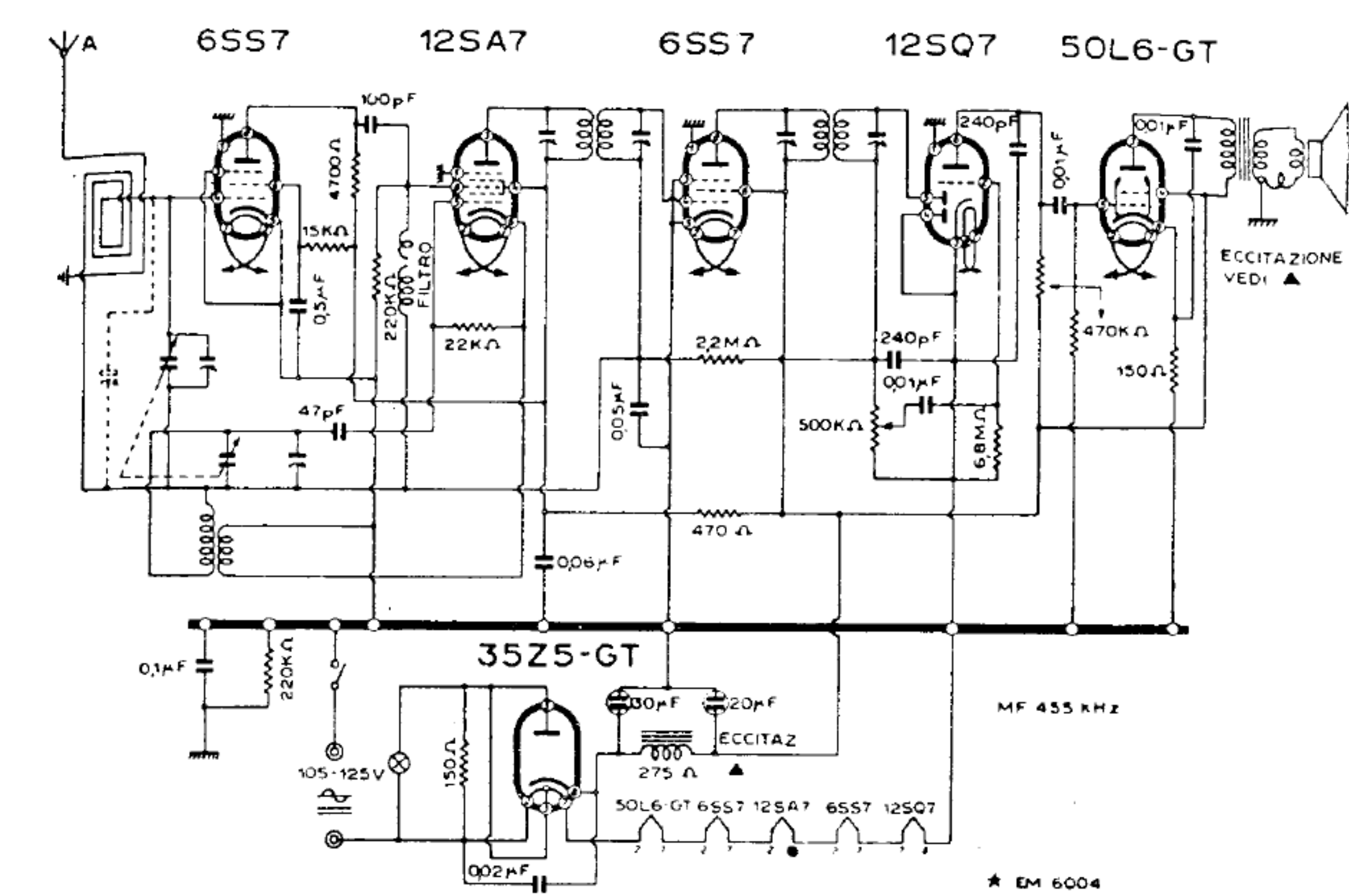

FARNSWORTH - MODD. « ET 064 » « ET 065 » « ET 066 »